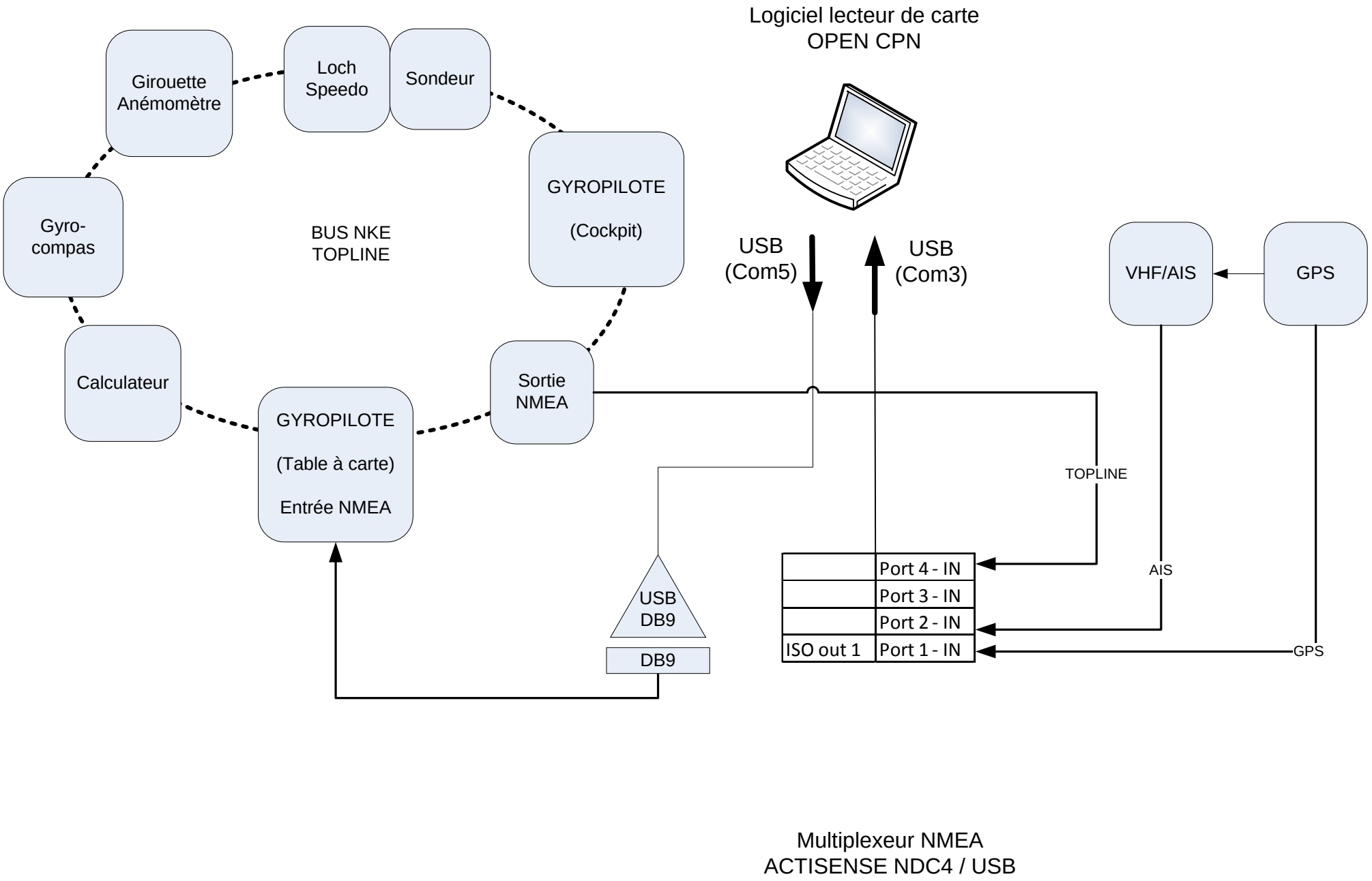
Logiciel lecteur de carte
OPEN CPN
Girouette
Anémomètre
Loch
Speedo
Sondeur
GYROPILOTE
(Cockpit)
Gyro-
compas
BUS NKE
TOPLINE
USB
(Com5)
USB
(Com3)
VHF/AIS
GPS
Calculateur
Sortie
NMEA
GYROPILOTE
(Table à carte)
Entrée NMEA
TOPLINE
AIS
GPS
USB
DB9
DB9
Port 4 - IN
Port 3 - IN
Port 2 - IN
ISO out 1
Port 1 - IN
Multiplexeur NMEA
ACTISENSE NDC4 / USB

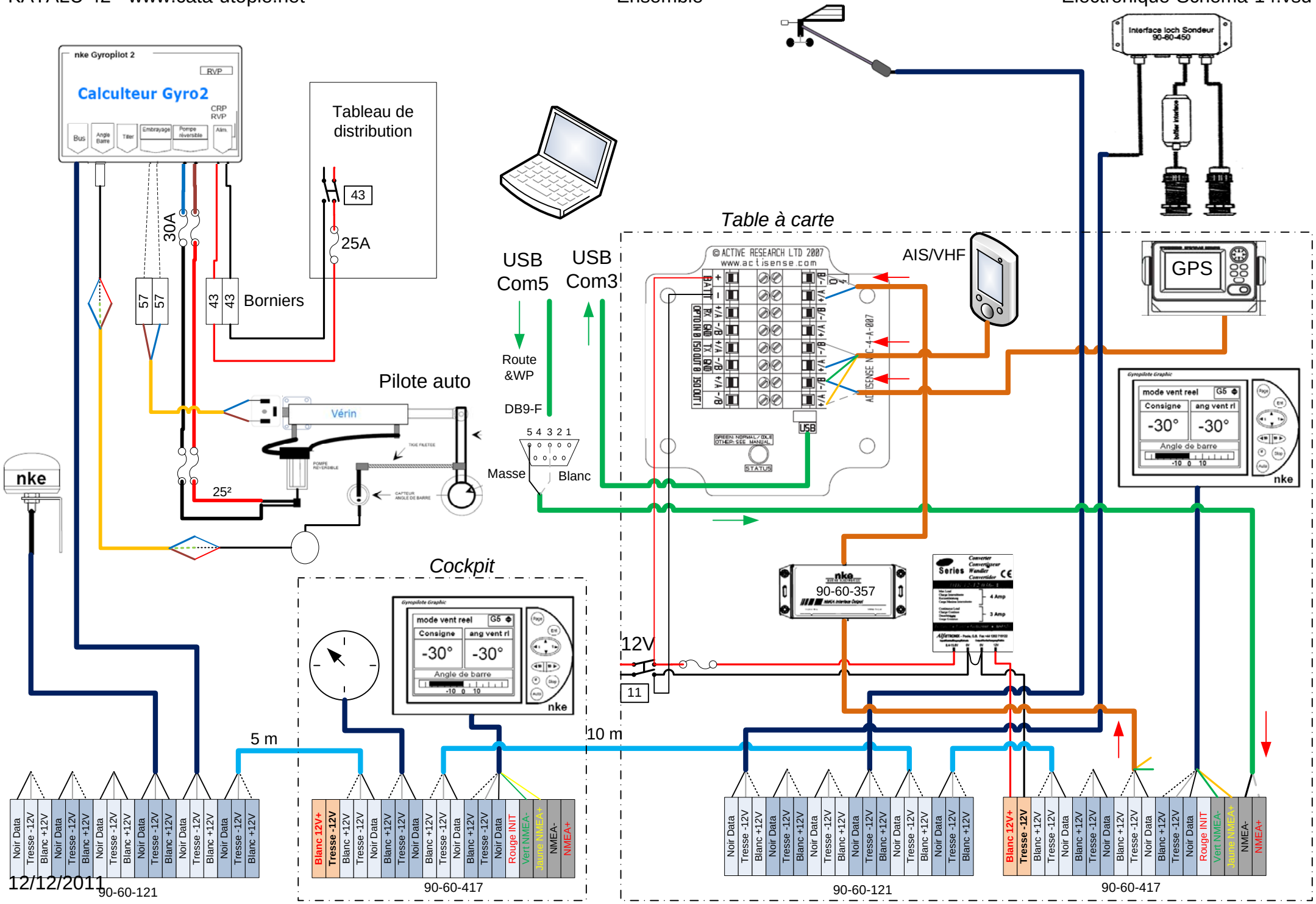
nke Gyropilot 2
RVP
Calculteur Gyro2
CRP
RVP
Bus
Angle Barre
Tiller
Embrayage
Pompe réversible
Alim.
Tableau de distribution
43
25A
30A
57
57
43
43
Borniers
Pilote auto
Vérin
25²
nke
USB Com5
USB Com3
Route &WP
DB9-F
5 4 3 2 1
Masse
Blanc
Table à carte
© ACTIVE RESEARCH LTD 2007
www.actisense.com
AIS/VHF
GPS
Interface loch Sondeur 90-60-450
mode vent reel
G5
Consigne
ang vent ri
-30°
-30°
Angle de barre
-10 0 10
nke
Cockpit
90-60-357
12V
11
5 m
10 m
Noir Data
Tresse -12V
Blanc +12V
Blanc 12V+
Tresse -12V
Rouge INIT
Vert NMEA-
Jaune NMEA+
NMEA-
NMEA+
90-60-121
90-60-417
90-60-121
90-60-417
12/12/2011

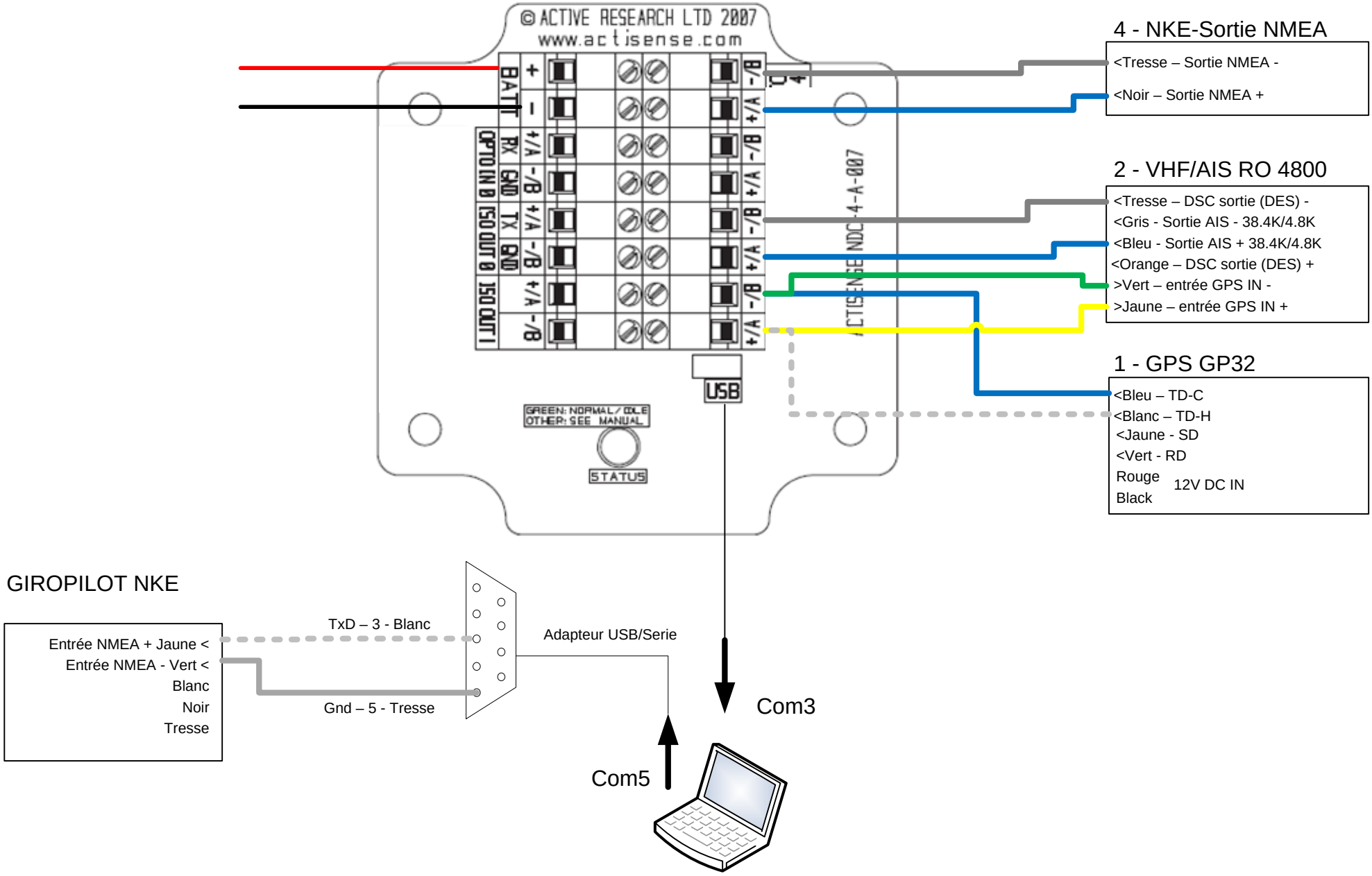
© ACTIVE RESEARCH LTD 2007
www.actisense.com
BATT
OPTO IN 0
ISO OUT 0
ISO OUT 1
USB
GREEN: NORMAL/IDLE
OTHER: SEE MANUAL
STATUS
ACTISENSE NDC-4-A-007
4 - NKE-Sortie NMEA
<Tresse – Sortie NMEA -
<Noir – Sortie NMEA +
2 - VHF/AIS RO 4800
<Tresse – DSC sortie (DES) -
<Gris - Sortie AIS - 38.4K/4.8K
<Bleu - Sortie AIS + 38.4K/4.8K
<Orange – DSC sortie (DES) +
>Vert – entrée GPS IN -
>Jaune – entrée GPS IN +
1 - GPS GP32
<Bleu – TD-C
<Blanc – TD-H
<Jaune - SD
<Vert - RD
Rouge
Black
12V DC IN
GIROPILOT NKE
Entrée NMEA + Jaune <
Entrée NMEA - Vert <
Blanc
Noir
Tresse
TxD – 3 - Blanc
Gnd – 5 - Tresse
Adapteur USB/Serie
Com3
Com5